社会福祉法人 旭川光風会

組 織 機 構 図
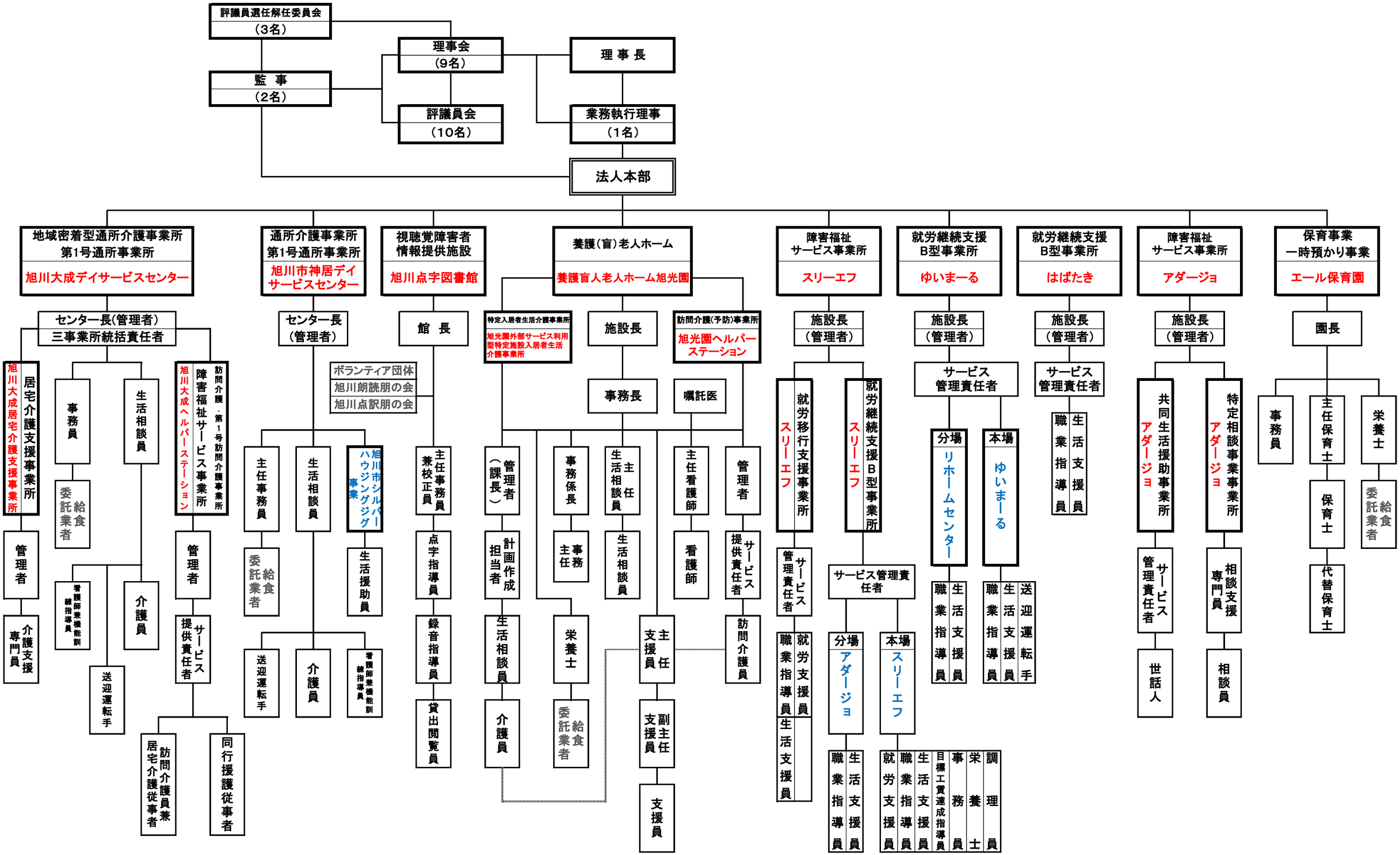
（平成30年4月1日現在）